四喜系列简图(14)

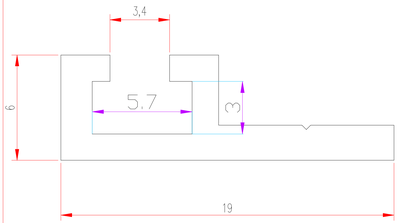

型　号	壁 厚	米重 kg/m
ATS05-619	mm	0.14

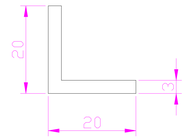

型　号	壁 厚	米重 kg/m
ATY05-20-20-3	3.0 mm	0.302

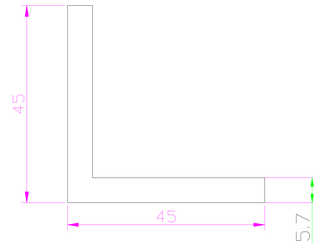

型　号	壁 厚	米重 kg/m
ATY05-L-45-45-5.7	5.7 mm	1.306

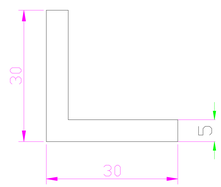

型　号	壁 厚	米重 kg/m
ATY05-30-30-5	5.0 mm	0.747

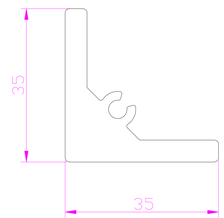

型　号	壁 厚	米重 kg/m
AYT05-A-3535	mm	1.123

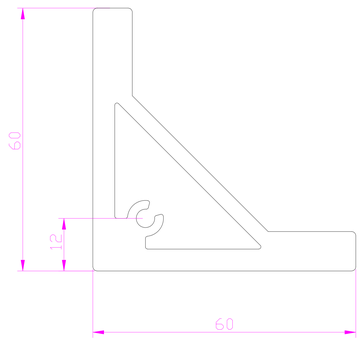

型　号	壁 厚	米重 kg/m
ATY05-A-6060	mm	2.63

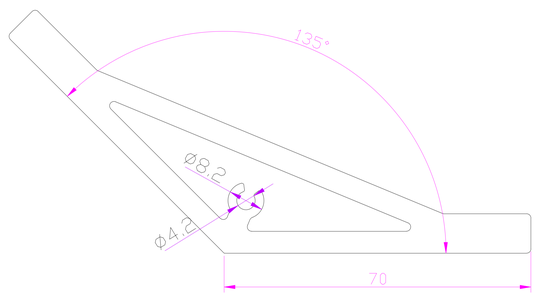

名称	型　号	壁 厚	米重 kg/m
	ATY05-A-7070	mm	3.64

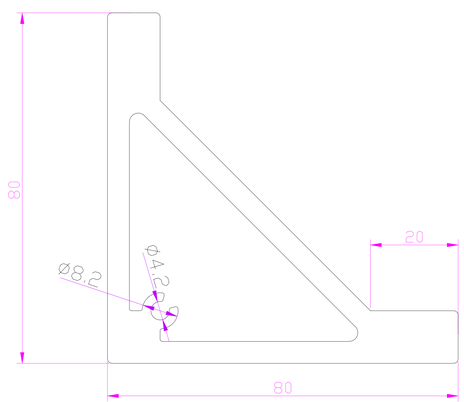

名称	型　号	壁 厚	米重 kg/m
	ATY05-A-8080	mm	4.07

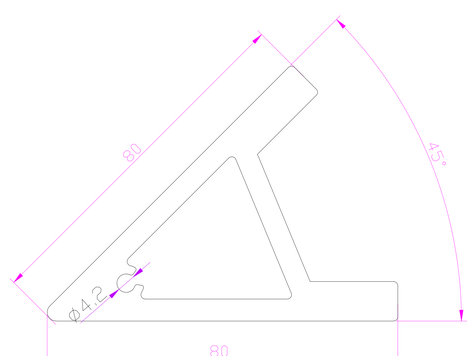

名称	型　号	壁 厚	米重 kg/m
	ATY05-A-8080A	mm	3.13